UB-05T-MD

Энергоэффективный электропривод с функцией возврата. Используется для противопожарных клапанов с крутящим моментом до 5 Нм.

ТЕХНИЧЕСКИЕ ОСОБЕННОСТИ

- 2 позиции отк. / закр.
- Размер заслонки до 1,0 м^2
- Доступны напряжения AC / DC 24V и AC 230V.
- Форма вала □12×12 мм
- Ручное управление с помощью рукоятки при необходимости
- Возможность выбора направления вращения с помощью реверсивного привода.
- 2 фиксированных вспомогательных переключателей SPDT в стандартной комплектации
- Экономия энергии на конечных остановках
- Приводы с кабелем длиной 1м

МОДЕЛИ

Модель	Момент вращения, Нm	Питающие напряжение, В	Время срабатывания, с	Тип регулирования	Класс защита / Степень защиты
UB-230-05T-MD	5	AC 230 V ± 10%	50...70 сек/<20 с	2- х позиционное	II/IP 54
UB-24-05T-MD	5	AC/DC 24 V ± 10%	50... 70 сек/<20 с	2-х позиционное	II/IP 54

РАЗМЕРЫ

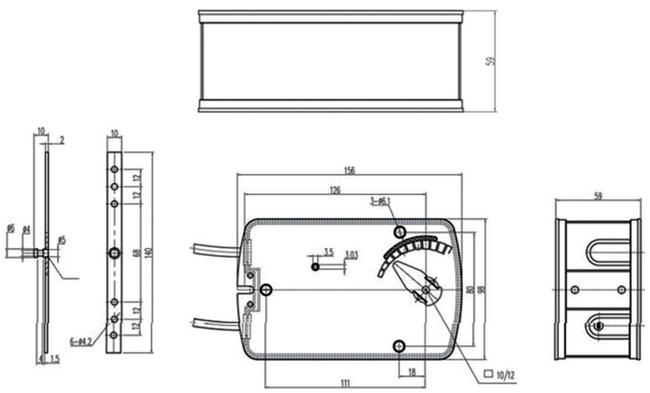

ТЕХНИЧЕСКИЕ ХАРАКТЕРИСТИКИ

	UB - 24-05T-MD	UB - 230-05T-MD
Крутящий момент	5 Нм	
Усилие пружины	5 Нм	
Размер заслонки	1 м^2	
Напряжение питания	AC/DC 24 V	AC 230 V ±10%
Частота тока	50...60 Гц	
Мощность	6 Вт	
Нагрузка вспом. переключателей	3 (1,5) A / AC 230 V	
Класс защиты	III (низковольтные напряжения)	II (все изолировано)
Управление	2-х позиционное (открыть / закрыть)	
Угол вращения	0...90°	
Ограничение угла поворота	5°...85° с шагом 5°	
Ресурс работы	60 000 циклов	
Уровень шума	< 62 дБ	
Индикация положения	механическая указателем	
Степень защиты	IP54	
Рабочая температура	-20...+50 °C	
Температура хранения	-30...+60 °C	
Относительная влажность	5...95% rH без конденсации	
Обслуживание	не требуется	
Вес	1,8 кг	1,9 кг